exact

PipeCut P400 Plastic

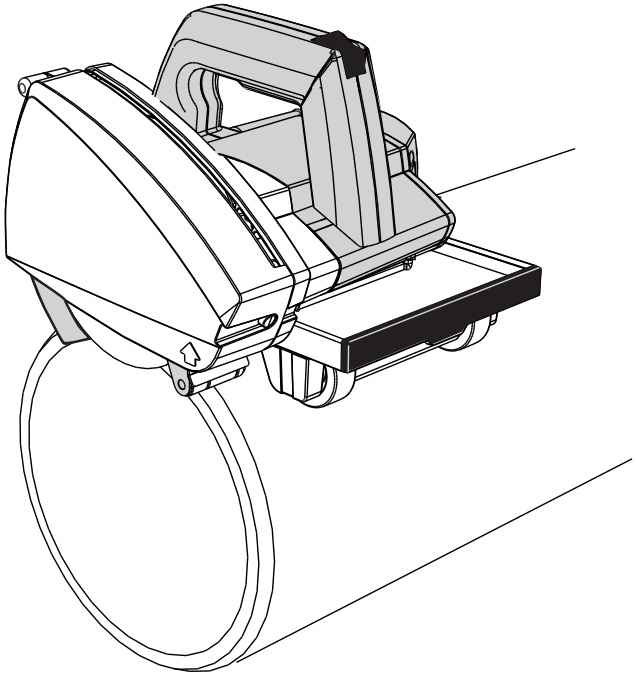

SK **Návod na obsluhu** 5-16

Exact Tools Oy
Särkiniementie 5 B 64
00210 HELSINKI
FINLAND

Tel + 358 9 4366750
FAX + 358 9 43667550
exact@exacttools.com
www.exacttools.com

exact

exact **patents: US 7,257,895, JP 4010941, EP 1301311, FI 108927, KR 10-0634113**

Exact PipeCut P400

Informácie o čepeli pre píly Exact PipeCut

Existujú dva druhy čepelí pre pílu na rúry Exact PipeCut P400:

1) Čepeľ TCT P150 je určená na rezanie plastových rúr pomocou píly na rúry P400. Čepele TCT môžete niekoľkokrát naostriť.

2) Čepeľ CutBevel je určená na rezanie a zaobľovanie plastových rúr v rámci jedného procesu. Zaobľovacie hroty je možné po opotrebení otočiť, čím sa získa nová ostrá rezná hrana. Dostupná je aj súprava na nadstavbu čepele Cut Bevel. Pozostáva z reznej čepele a 8 kusov zaobľovacích hrotov, ako aj skrutiek potrebných na upevnenie tejto čepele a hrotov k telesu čepele. Táto nadstavbová súprava poskytuje operátorovi prakticky novú čepeľ Cut Bevel.

A

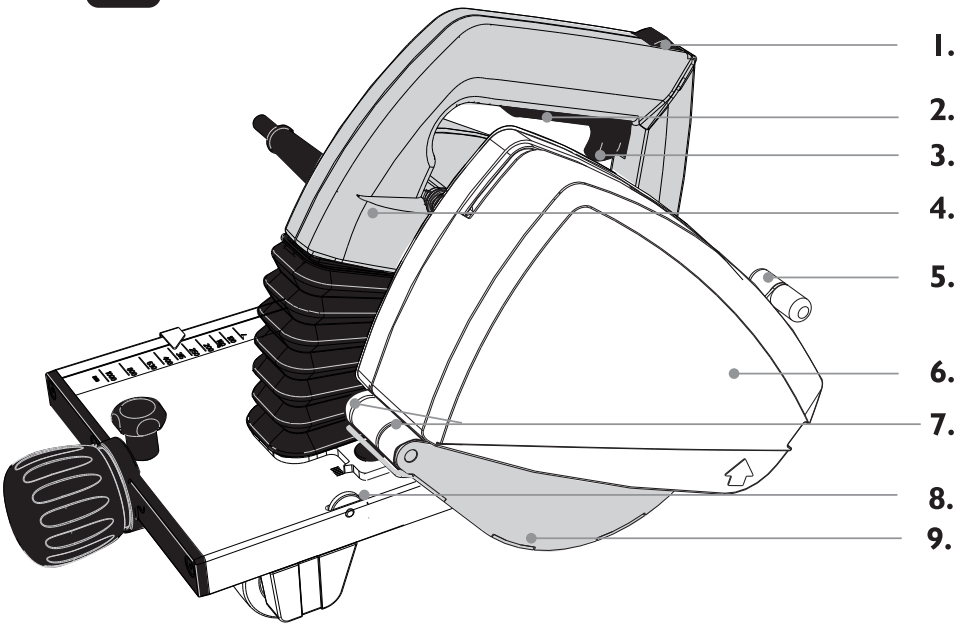

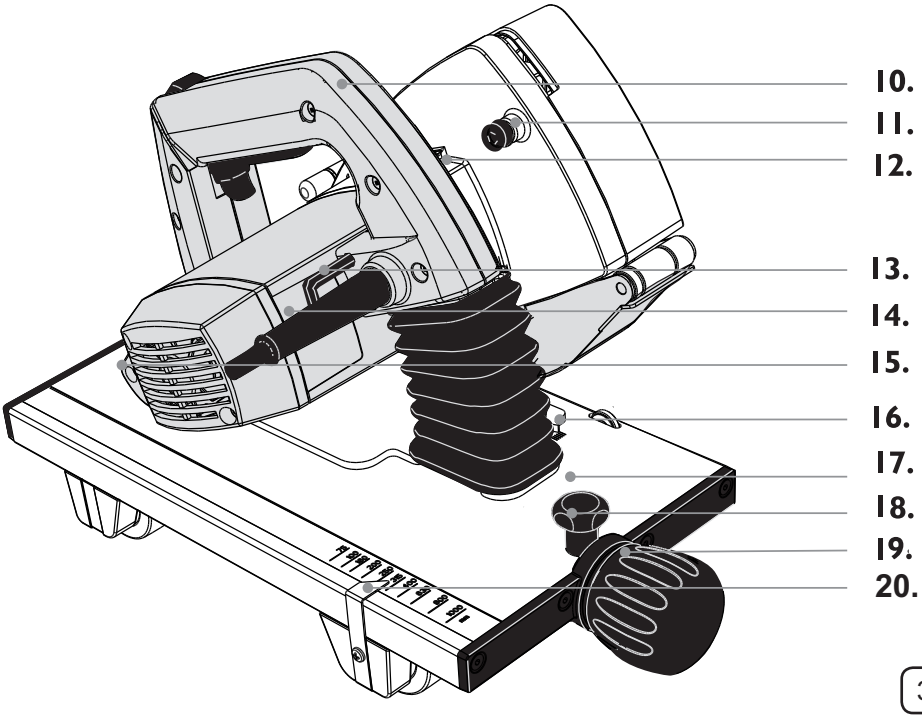

Vyhlásenie o zhode CE

Týmto výhradne na našu zodpovednosť vyhlasujeme, že zariadenia opísané v časti „Technické údaje“ je zhodné s nasledujúcimi normami alebo štandardizačnými dokumentmi: EN60745 v súlade s ustanoveniami predpisov 2004/108/EC, 2006/42/EC.

Ďalšie informácie vám poskytne spoločnosť Exact Tools na nasledujúcej adrese.

Technický spis je dostupný na dole uvedenej adrese.

Osoba oprávnená kompilovať technický súbor.
Mika Priha, manažér výskumu a vývoja (mika.priha@exacttools.com)

Helsinki, 1.9.2011

Seppo Makkonen, Managing director

Exact Tools Oy

Särkiniementie 5 B 64

FI-00210 Helsinki

Finland

Obsah

exact Pipe Cutting System

42. Technické údaje
43. Obsah balenia

Bezpečnosť

44. Bezpečnostné pokyny

Prevádzka

46. Funkčný popis a cielené použitie
46. Vlastnosti produktu
47. Pred použitím
47. Pripojenie k elektrickej sieti
47. Uloženie rúry na podpery
47. Nastavenie a označenie miesta rezania
47. Spustenie pílenia
48. Preniknutie stenou rúry
48. Pílenie dookola rúry
49. Ochrana proti preťaženiu
49. Rovnosť rezu a nastavenie kolesa

50. **Montáž a výmena reznej čepele**

50 **Pokyny na servis a údržbu**

51. **Životné prostredie/**Likvidácia

51. **Záruka/**Záručné podmienky

52. **Tipy pre používateľov**
Rozložené zobrazenie (oddelená príloha)

Definície: Bezpečnostné pokyny

Dole uvedené defi nície opisujú úroveň dôrazu každého upozorňujúceho slova. Prečítajte si, prosím, túto príručku a venujte pozornosť týmto symbolom.

⚠ **NEBEZPEČENSTVO**: Znamená bezprostredne nebezpečnú situáciu, ktorá, keď sa jej nezabráni, **bude** mať za následok **smrť alebo vážne zranenie.**

⚠ **VÝSTRAHA**: Znamená potenciálne nebezpečnú situáciu, ktorá, keď sa jej nezabráni, **môže** mať za následok **smrť alebo vážne zranenie.**

⚠ **UPOZORNENIE**: Znamená potenciálne nebezpečnú situáciu, ktorá, keď sa jej nezabráni, môže mať za následok **ľahké alebo stredne ťažké zranenie.**

⚠ **POZNÁMKA**: Označuje postup, **bez spojitosti s osobným zranením**, ktorý, keď sa mu nezabráni, **môže** mať za následok **škody na majetku.**

⚠ Označuje riziko zásahu elektrickým prúdom.

Návod na obsluhu, bezpečnostné a servisné pokyny

Pred použitím rezačky na rúry si, prosím, pozorne prečítajte tento návod na obsluhu a bezpečnostné a servisné pokyny. Tento návod na používanie súčasne uložte tak, aby bol dostupný pre všetkých, kto bude rezačku na rúry používať. Okrem tohto návodu na používanie vždy rešpektujte ofi ciálne pracovné, zdravotné a bezpečnostné predpisy. Zariadenie Exact PipeCut je určené výhradne na profesionálne použitie.

Technické údaje

	Pipecut P400
Prevádzkové napätie	220 – 240 V/50 – 60 Hz
Príkon	1010 W
Rýchlosť bez záťaže	4000 ot./min
Nepretržitá prevádzka	S3 25 % 10min (2,5 min. ZAP / 7,5 min. VYP)
Priemer čepele	150 mm/148 mm na zaobľovacej čepeli
Montážna diera	62 mm
Hmotnosť	6,6 kg
Rozsah ø použitia	100 mm – 400 mm
Max. hrúbka steny rúry	25 mm rez, 22 mm zaoblený rez
Ochranná trieda	⧈ / II
Zámok hriadeľa	ÁNO
Predvoľba rýchlosti	NIE
Plynulé elektronické ovládanie	NIE
Ochrana proti preťaženiu	ÁNO
Znížený rozbehový prúd	NIE
Hodnota emisie vibrácií ah	2,6 m/s^2
Neistota pri hodnote emisie vibrácií K	1,5 m/s^2
LWA (akustický výkon)	100 dB
LpA (akustický tlak)	89 dB
LpC (maximálny vrchol akustického tlaku)	103 dB

Uvedené hodnoty platia pri nominálnom napätí [U] 230/240V. Pri nižšom prevádzkovom napätí alebo modeloch určených pre určité krajiny sa môžu tieto hodnoty líšiť.

Prosím, pozrite si katalógové číslo na štítku zariadenia. Obchodné názvy jednotlivých zariadení sa môžu líšiť. Iba pre elektrické náradie so zníženým rozbehovým prúdom: štartovacie cykly generujú krátke poklesy napätia. V prípade nepriaznivého stavu napájacej siete môže dôjsť k rušeniu s inými zariadeniami/prístrojmi. Nesprávna funkcia sa neočakáva pri zariadeniach s impedanciou menej ako 0,36 ohm.

Informácie o hluku/vibráciách
Namerané hodnoty stanovené podľa EN60745-1:2009 + A11:210 a EN60745-2-3:210.
Noste prostriedky na ochranu sluchu!

Test sa vykonal s použitím PVC rúry s priemerom 200 mm so stenou o hrúbke 5,9 mm.

Úroveň emisií vibrácií uvedená v tomto informačnom liste bola nameraná v súlade so štandardizovaným testom podľa normy EN 60745 a môže sa používať na porovnávanie tohto náradia s inými. Možno ju použiť na predbežné hodnotenie expozície.

VÝSTRAHA: Uvedená úroveň emisií vibrácií sa vzťahuje na základné použitie náradia. Ak sa však náradie používa iným spôsobom, s iným príslušenstvom alebo pri nedostatočnej údržbe, emisie vibrácií sa môžu líšiť. To môže výrazne zvýšiť úroveň expozície počas celkovej pracovnej doby. Odhad úroveň expozície vibráciám tiež berie do úvahy čas, keď je náradie vypnuté, alebo keď je v prevádzke naprázdno a nepoužíva sa na prácu. To môže výrazne znížiť úroveň expozície počas celkovej pracovnej doby.
Je potrebné určiť dodatočné opatrenia na ochranu používateľa pred účinkami vibrácií, ako napríklad: vykonávanie údržby náradia a príslušenstva, udržiavanie teplých rúk, organizácia pracovných schém.

Píla na rúrky Exact PipeCut P400
Obsah balenia:

Skontrolujte, prosím, či balenie obsahuje nasledujúce položky:
1. Ramenné vrecko PipeCut
2. Pílu na rúry Exact PipeCut P400
3. Podpery pre rúru: 1 dvojitá a 2 samostatné
4. Návod na obsluhu
5. 5 mm imbusový kľúč pripevnený k rukoväti
6. TCT čepeľ 150 x 62 namontovanú na zariadení
7. Čepeľ Bevel Cup vo vrecku

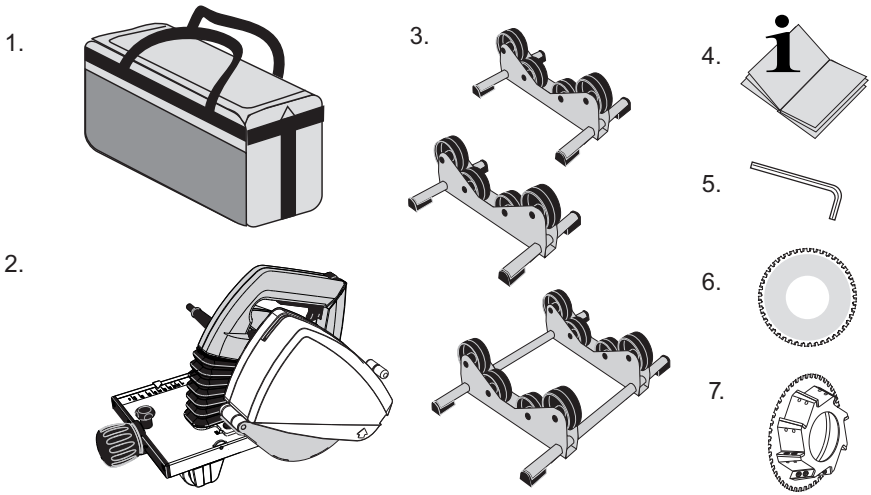

Všeobecné bezpečnostné výstrahy pre elektrické náradie

VÝSTRAHA: Prečítajte si všetky bezpečnostné výstrahy a všetky pokyny. Pri nedodržaní výstrah a pokynov môže dôjsť k úrazu elektrickým prúdom, vzniku požiaru a/alebo vážnemu zraneniu

Všetky výstrahy a pokyny odložte pre budúce použitie.

Termín „elektrické náradie“ označuje náradie napájanie z elektrickej siete (s káblom), alebo z batérie (bez kábla).

1. Bezpečnosť pracovného prostredia

a) **Pracovný priestor udržujte čistý a dobre osvetlený.** Stiesnené alebo tmavé prostredie zvyšuje riziko nehody.

b) **Elektrické náradie nepoužívajte vo výbušnom prostredí, napríklad na miestach s prítomnosťou horľavých kvapalín, plynov alebo prachu.** Elektrické náradie generuje iskry, ktoré môžu zapáliť prach alebo výpary.

c) **Pri práci s elektrickým náradím dbajte na to, aby sa v blízkosti nenachádzali deti a iné osoby.** Rozptýlenie môže mať za následok stratu kontroly nad náradím.

2. Bezpečnosť elektrických zariadení

a) **Zástrčka elektrického náradia sa musí zhodovať so zásuvkou. Zástrčku v žiadnom prípade neupravujte. Pri uzemnenom elektrickom náradí nepoužívajte žiadne adaptéry.** Neupravené zástrčky a zhodné elektrické zásuvky znižujú riziko úrazu elektrickým prúdom.

b) **Vyhnite sa telesnému kontaktu s uzemnenými povrchmi, ako sú potrubia, radiátormi, sporákmi a chladničkami.** V prípade uzemnenia vášho tela vzniká väčšie riziko úrazu elektrickým prúdom.

c) **Elektrické náradie nevystavujte dažďu alebo vlhkosti.** Voda, ktorá vstúpi do elektrického náradia zvyšuje riziko úrazu elektrickým prúdom.

d) **Prívodný kábel zbytočne nezaťažujte. Prívodný kábel nikdy nepoužívajte na nosenie, ťahanie alebo odpájanie náradia. Kábel udržujte mimo zdrojov tepla, olejov, ostrých hrán a pohyblivých častí.** Poškodený alebo zamotaný kábel zvyšuje riziko úrazu elektrickým prúdom.

e) **Pri používaní elektrického náradia vo vonkajšom prostredí používajte predlžovací kábel vhodný do vonkajšieho prostredia.** Použitím prívodného kábla na vonkajšie použitie znížite riziko úrazu elektrickým prúdom.

f) **Ak sa nedá vyhnúť používaniu elektrického náradia vo vlhkom prostredí, použite napájanie chránené zariadením na ochranu pred zvyškovým prúdom (RCD).** Použitie zariadenia RCD znižuje riziko zásahu elektrickým prúdom.

3. Bezpečnosť osôb

a) **Pri práci s elektrickým náradím buďte ostražití, sledujte svoju prácu a používajte zdravý rozum. Elektrické náradie nepoužívajte, ak ste unavení, alebo pod vplyvom drog, alkoholu či liekov.** Okamih nepozornosti pri práci s elektrickým náradím môže mať za následok vážne zranenie osôb.

b) **Používajte osobné ochranné prostriedky. Vždy noste ochranné okuliare.** Ochranné prostriedky, ako napríklad maska proti prachu, bezpečnostná obuv s protišmykovou podrážkou, ochranná prilba a ochrana sluchu, použité v príslušných podmienkach znížia riziko zranenia osôb.

c) **Zabráňte nechcenému spusteniu náradia. Pred pripojením náradia do elektrickej siete, uchopení a prenášaní dbajte na to, aby bol vypínač v polohe Vypnuté.** Nosenie elektrického náradia s prstom na vypínači alebo pripájaní elektrického náradia do siete pri zapnutom vypínači zvyšuje riziko nehody.

d) **Pred zapnutím elektrického náradia z neho odstráňte všetky nastavovacie kľúče.** Kľúč ponechaný nasadený na otáčajúcej sa časti elektrického náradia môže mať za následok zranenie osôb.

e) **Nepracujte v nestabilnej polohe. Za každých okolností majte správny postoj a rovnováhu.** To vám umožní mať lepšiu kontrolu nad elektrickým náradím pri neočakávaných situáciách.

f) **Noste vhodný odev. Nenoste voľný odev alebo šperky. Vlasy, odev a rukavice udržujte mimo pohyblivých častí.** Voľný odev, šperky alebo dlhé vlasy sa môžu zachytiť do pohyblivých častí.

g) **Ak máte k dispozícii zariadenia na odsávanie prachu a zberné prostriedky, uistite sa, že sú pripojené a správne sa používajú.** Používanie prostriedkov na zber prachu môže znížiť riziká spojené s vírením prachu.

4. Používanie a starostlivosť o elektrické náradie

a) **Elektrické náradie nepreťažujte. Používajte správny typ náradia na svoju prácu.** Správne náradie umožní vykonať prácu lepšie a bezpečnejšia a v objeme, na ktorý bolo navrhnuté.

b) **Elektrické náradie nepoužívajte, ak ho nie je možné vypínačom zapnúť a vypnúť.** Akékoľvek elektrické náradie, ktoré nemožno ovládať pomocou vypínača, je nebezpečné a musí sa nechať opraviť.

c) **Pred vykonaním akýchkoľvek nastavení, výmene príslušenstva, alebo uskladnením náradia odpojte zástrčku od elektrickej zásuvky.** Takéto preventívne bezpečnostné opatrenia znižujú riziko nehody spojenej s nečakaným zapnutím náradia.

d) **Nepoužívané elektrické náradie skladujte mimo dosahu detí a nedovoľte osobám používať elektrické náradie, ak s ním nemajú osobné skúsenosti, prípadne si neprečítali tieto pokyny.** Elektrické náradie môže byť v rukách nezaučených používateľov nebezpečné.

e) **Vykonávajte pravidelnú údržbu elektrického náradia. Skontrolujte nesprávne zarovnanie alebo upevnenie pohyblivých časti, či nie sú niektoré časti poškodené a iné podmienky, ktoré by mohli ovplyvniť prevádzku elektrického náradia. Poškodené náradie nechajte pred použitím opraviť.** K množstvu nehôd dochádza z dôvodu nedostatočnej údržby elektrického náradia.

f) **Rezné nástroje udržujte ostré a čisté.** Správne udržiavané rezné nástroje s ostrými čepeľami sa menej pravdepodobne zaseknú a ľahšie sa ovládajú.

g) **Elektrické náradie, príslušenstvo, nadstavce a podobne používajte v súlade s týmito pokynmi, berúc do úvahy pracovné podmienky a prácu, ktorá sa má vykonať.** Používanie elektrického náradia na iné úkony, než na aké je určené, môže mať za následok vznik nebezpečnej situácie.

5. Servis

a) **Svoje elektrické náradie nechajte opravovať kvalifi kovaným opravárom s použitím identických náhradných dielov.** Tým sa zachová bezpečnosť elektrického náradia.

Bezpečnostné upozornenia pre kotúčové píly

a) **NEBEZPEČENSTVO: Svoje ruky udržujte mimo oblasti rezu a čepele. Druhú ruku nechávajte na kryte motora.** Ak pílu držíte obidvomi rukami, nemôžete sa čepeľou porezať.

POZNÁMKA: V prípade cirkulárnych píl s priemerom čepele 140 mm alebo menej je možné vetu „Druhú ruku ponechajte na pomocnej rukoväti alebo telese motora“ vynechať.

b) **Nesiahajte pod opracovávaný materiál.** Kryt čepele vás neochráni pred čepeľou pod opracovávaným kusom.

c) **Hrúbku rezu nastavte podľa hrúbky obrobku.** Pod obrobkom by mal byť viditeľný menej ako celý zub čepele .

d) **Rezaný materiál nikdy nedržte rukami alebo opretý o nohu. Materiál upevnite k stabilnej platforme.** Je dôležité, aby bol opracovávaný materiál správne upevnený, aby sa minimalizovalo vystavenie tela riziku, možnosť zaseknutia čepele alebo strata kontroly.

e) **Pri používaní elektrického náradia tam, kde by čepeľ mohla prísť do kontaktu so skrytým elektrickým vedením alebo vlastným káblom náradie držte iba za izolované povrchy určené na uchopenie.** Kontakt so „živým“ vedením spôsobí, že všetky vonkajšie kovové časti elektrického náradia budú rovnako pod napätím a obsluhu zasiahne elektrický prúd.

f) **Pri trhaním vždy používajte trhací plot alebo vodidlo s rovným okrajom**. Týmto sa zvýši presnosť rezu a zníži riziko uviaznutia čepele

g) **Vždy používajte čepele so správnou veľkosťou a tvarom (diamantové alebo okrúhle) montážneho otvoru.**
Čepele, ktoré sa nezhodujú s daným elektrickým náradím sa budú otáčať excentricky, čo spôsobí stratu kontroly nad náradím.

h) **Na upevnenie čepele nikdy nepoužívajte poškodené alebo nevhodné podložky alebo skrutky.** Podložky a skrutky na upevnenie čepele boli špeciálne navrhnuté pre vašu pílu, pre optimálny výkon a bezpečnosť prevádzky.

i) **Nesiahajte rukami do zariadenia na vyhadzovanie prachu, ktorý sa nachádza na píle.** Otáčajúce sa časti by vás mohli zraniť.

j) **S pílou nepracujte nad hlavou.** Takýmto spôsobom by ste nemali dostatok kontroly nad náradím.

k) **Nepoužívajte elektrické náradie v statickej polohe.** Nie je určené na prevádzku na stole.

l) **Nepoužívajte pílové čepele na rýchloreznú oceľ (HSS).** Takéto čepele sa môžu ľahko zlomiť.

m) **Pri práci so zariadením ho vždy držte pevne obidvomi rukami a udržujte bezpečný postoj.** Elektrické náradie môžete bezpečnejšie ovládať pomocou oboch rúk.

n) **Opracovávaný materiál upevnite.** Materiál podoprený držiakmi je pevnejší, než keď ho držíte rukami.

o) **Pred zložením zariadenia počkajte, až kým sa celkom nezastaví.** Vložka nástroja sa môže zaseknúť a viesť k strate kontroly nad zariadením.

p) **Zariadenie nikdy nepoužívajte, ak je prívodný kábel poškodený. Nedotýkajte sa poškodeného kábla a ak sa kábel poškodí pri práci, vytiahnite zástrčku z elektrickej zásuvky.** Poškodené káble zvyšujú riziko úrazu elektrickým prúdom.

Ďalšie bezpečnostné pokyny pre všetky píly

Príčiny vzniku spätného rázu a spôsoby ako mu predchádzať:

- Spätný ráz je náhla reakcia zachytenej, uviaznutej alebo nesprávne zarovnanej čepele píly, ktorá spôsobuje nekontrolované zdvihnutie a vymrštenie píly smerom k operátorovi;
- Keď sa čepeľ zachytí alebo pevne uviazne uzavretím zárezu, pohyb čepele sa zastaví a reakcia motora vymrští pílu prudko smerom k operátorovi;
- Ak sa čepeľ pretočí alebo nesprávne zarovná v rámci rezu, zuby na zadnom okraji čepele sa môžu zarezať do horného povrchu dreva, čo spôsobí, že čepeľ môže vyliezť von zo zárezu a vymrštiť sa v smere operátora.

Spätný ráz je výsledkom nesprávneho používania píly a/alebo nesprávnych prevádzkových postupov alebo podmienok a uplatnením nižšie uvádzaných zásad mu je možné predísť:

a) **Pílu neustále držte pevne oboma rukami a paže umiestnite tak, aby dokázali odolať sile spätného rázu. Telo nasmerujte na niektorú stranu od čepele, v žiadnom prípade nie v zarovno s čepeľou.** Spätný ráz môže spôsobiť vymrštenie píly dozadu, pričom však operátor silu spätného rázu zvládne , ak bude dodržiavať náležité zásady.

POZNÁMKA: V prípade cirkulárnych píl s priemerom čepele 140 mm alebo menej je možné vynechať slová „oboma rukami“.

b) **Ak sa čepeľ zasekne, alebo ak rez z nejaké dôvodu prerušíte, uvoľnite spúšť a pílu držte bez pohybu v materiáli, až kým sa čepeľ úplne nezastaví. Nikdy sa nepokúšajte čepeľ vybrať z opracovávaného materiálu alebo ťahať pílu von, pokiaľ sa čepeľ pohybuje, pretože by mohol vzniknúť spätný ráz.** Skontrolujte a vykonajte opravné opatrenia, aby sa eliminovala príčina zasekávania čepele.

c) **Pri opätovnom spustení píly v opracovávanom materiáli vycentrujte čepeľ v záreze a skontrolujte, či zuby nie sú zaseknuté v materiáli.** Ak je čepeľ píly uviaznutá, pri opätovnom spustení píly môže dôjsť k vysunutiu alebo spätnému rázu píly z opracovávaného materiálu.

d) **Veľké panely podoprite, aby sa minimalizovalo riziko zovretia a spätného rázu čepele.** Veľké panely majú tendenciu prehýbať sa pod vlastnou hmotnosťou. Podpery je potrebné umiestniť pod panel po oboch stranách, v blízkosti reznej línie a v blízkosti hrany panela.

e) **Nepoužívajte tupé alebo poškodené čepele.** Nenabrúsené alebo nesprávne nasadené čepele vytvárajú úzky rez, ktorý vedie k nadmernému treniu, uviaznutiu a spätnému rázu čepele.

f) **Zaisťovacie páky nastavenia hĺbky a sklonu čepele musia byť pred vykonaním rezu pevne a bezpečne zaistené.** V prípade posunu nastavenia čepele počas rezania môže dôjsť k uviaznutiu a spätnému rázu.

g) **Buďte zvlášť opatrní pri vytváraní „ponorného rezu“ do existujúcich stien alebo iných slepých miest.** Prenikajúca čepeľ môže zarezať do predmetov, ktoré môžu spôsobiť spätný ráz.

Bezpečnostné pokyny pre píly ponorného typu

a) **Pred každým použitím skontrolujte, či je kryt správne uzavretý.** Ak sa kryt nepohybuje voľne a okamžite nezatvára čepeľ, pílu nepoužívajte. Nikdy nezachytávajte ani nepripevňujte kryt s odhalenou čepeľou. Ak píla spadne, kryt sa môže ohnúť. Kontrolou sa uistite, že kryt sa voľne pohybuje a nedotýka sa čepele ani žiadneho iného dielu, a to pri žiadnom uhle a hĺbke rezu.

b) **Skontrolujte prevádzku a stav vratnej pružiny krytu. Ak kryt a pružina** nefungujú správne, je potrebné ich pred použitím nechať opraviť. Kryt môže fungovať pomaly kvôli poškodeným častiam, lepkavým usadeninám, alebo vrstve nečistôt.

c) **Uistite sa, že vodiaca platňa píly sa pri „ponornom reze“ neposúva, keď nastavenie zošikmenia čepele nie je na úrovni 90°.** Čepeľ posúvajúca sa do strán bude spôsobovať uviaznutie a pravdepodobne aj spätný ráz.

d) **Pred umiestnením píly na stôl alebo podlahu vždy skontrolujte, či ochranný kryt pokrýva čepeľ.** Nechránená pohybujúca sa čepeľ spôsobí pohyb píly smerom dozadu a súčasné pílenie všetkého, čo bude v ceste. Myslite na čas, ktorý trvá zastavenie čepele po uvoľnení.

Ďalšie špecifické bezpečnostné pravidlá

Píla na rúry sa nesmie použiť v situáciách, keď:

- V rezanej rúre sa nachádza voda alebo iná kvapalina, výbušný plyn alebo jedovaté chemikálie.
- Vypínač nepracuje správne.
- Prívodný kábel je poškodený.
- Čepeľ je ohnutá.
- Čepeľ je tupá alebo v zlom stave.
- Plastové časti sú prasknuté alebo chýba nejaký kus.
- Unášač nie je správne upevnený na rúru, alebo je pokrivený.
- Kryt čepele alebo pohyblivý chránič čepele je poškodený alebo odmontovaný.
- Uzamykací mechanizmus nefunguje správne (tlačidlo UNLOCK).
- Píla je mokrá.

Pri používaní píly na rúry je potrebné vziať do úvahy nasledujúce faktory:

- Rezané rúry podoprite, aby sa minimalizovalo riziko zovretia čepele.
- Uistite sa, že rezaná rúra je prázdna.
- Skontrolujte, či je čepeľ nainštalovaná správne.
- Skontrolujte, či je priemer a hrúbka čepele vhodná pre pílu na rúry a čepeľ vhodná pre rozsah otáčok zariadenia.
- Čepeľ nikdy nezastavujte pôsobením bočnej sily, vždy jej umožnite zastaviť sa voľne.
- Skontrolujte nadstavce chráničov čepele
- Pri používaní píly na rúry nikdy nepoužívajte nadmernú silu.
- Nikdy nepoužívajte pílu na rúry na zdvíhanie rúry, keď je nasadená na rúre.
- Vyhnite sa preťaženiu elektromotora.
- Vždy postupujte podľa bezpečnostných pokynov a návodu na používanie, a rešpektujte platné predpisy.

Funkčný opis

Prečítajte si všetky bezpečnostné výstrahy a všetky pokyny. Nedodržanie výstrah a pokynov môže dôjsť k úrazu elektrickým prúdom, vzniku požiaru a/alebo vážnemu zraneniu.

Určené použitie

PipeCut P400:

Píla Exact Pipe Cut P400 je určená na profesionálne použitie na všetkých druhoch stavenísk. Píla Exact PipeCut P400 je určená na použitie len na plastové rúry s priemerom 100 mm (4’) - 400 mm (16”). Maximálna hrúbka steny, ktorú píla Exact Pipe Cut P400 dokáže rozrezať, je 25 mm (1”). S čepeľou Cut Bevel je maximálna hrúbka steny 22 mm (0,9”). S pílou Exact PipeCut P 400 môžete rezať rúry vyrobené z rôznych plastových materiálov, ako je PP, PE, PVC, atď.
Píla na rúry PipeCut P400 je určená na krátkodobé, prerušované použitie. Zariadenie možno zaťažiť po dobu 2,5 minút v 10 minútových intervaloch (S3 25 %).
Píla na rúry PipeCut P400 nie je určená na používanie v priemyselnej výrobe.

Vlastnosti produktu

Pri čítaní návodu na používanie rozložte stránku s nákresom zariadenia a ponechajte si ju otvorenú. Táto stránka je zložená pod prebalom tejto príručky (strana 3). K nákresu prislúcha nasledujúce číslovanie častí zariadenia.

Obrázok A

1. Tlačidlo UNLOCK (ODOMKNÚŤ)
2. Vypínač
3. Uzamykacia páčka napájacieho spínača
4. Jednotka motora
5. Páčka krytu pohyblivej čepele
6. Kryt čepele
7. Nastavovacie body
8. Skrutka priameho nastavenia
9. Kryt pohyblivej čepele
10. Pracovná rukoväť
11. Skrutka krytu čepele
12. Tlačidlo zámky hriadeľa
13. Imbusový kľúč
14. Štítok s údajmi
15. Ochrana proti preťaženiu
16. Indikátor skrutky priameho nastavenia
17. Riadiaca jednotka
18. Ochrana pre riadiacu jednotku
19. Regulátor pre riadiacu jednotku
20. Indikátor riadiacej jednotky

Systém na rezanie rúr Exact PipeCut P400 – Návod na používanie

Pred zahájením používania píly Exact P400 vykonajte nasledovné kroky

Skontrolujte, či je jednotka motora v zvislej polohe tak, aby bola viditeľná žltá značka na tlačidlo odomknutia.
Skontrolujte, či je v zariadení vložená správna čepeľ.
Skontrolujte, či je čepeľ správne umiestnená, pevne ukotvená a či je v dobrom stave.
Čepeľ **Cut Bevel** sa môže uvoľniť účinkom vibrácii počas rezania.
Skontrolujte, či sa otáčajú vodiace kolieska.
Skontrolujte, či sa otáčajú podporné kolieska.
Skontrolujte, či sa dolný kryt čepele pohybuje správnym spôsobom.
Skontrolujte, či je potrubie určené na rezanie prázdne.

Pripojenie píly Exact P400 k hlavnému zdroju napájania
Uistite sa, že napätie v sieti zodpovedá napätiu uvedenému na štítku s technickými údajmi **(obrázok A/14)**
Pripojte pílu na rúry Exact P400 do elektrickej zásuvky až potom, ako skontrolujete vyššie uvedený zoznam.

Nastavenie podpier pre potrubie určené na rezanie
Počas pílenia vždy používajte potrubné podpery Exact. Podpery maximalizujú bezpečnosť a optimalizujú výsledok rezania. Rezanie vždy vykonávajte na rovnom povrchu. Rúru umiestnite na podperu na pílenie tak, aby bol rezný bod medzi pármi kolies. Pod konce rúry umiestnite jednu podperu. Ubezpečte sa, že všetky kolesá sú v kontakte s potrubím. V prípade potreby zablokujte držiaky kusom dreva. **(obr. B)**
Kratšie časti (menej ako 25 cm/10”) je možné rezať s dvomi podperami umiestnenými tak, aby sa rezný bod nachádzal na vonkajšej strane podpier. **(obr. C)**
Rezaním v správnom poradí predchádzate zaseknutiu čepele píly v potrubí v poslednej fáze procesu rezania.

Nastavenie a označenie miesta rezania
Pomocou značkovača označte rezný bod. Na kryte pohyblivej čepele píly sa nachádzajú dva nastavovacie body. Jeden je určený pre čepeľ, ktorá len odrezáva potrubie **(obr. D/1)** , kým druhý je určený pre čepeľ, ktorá odrezáva a zabezpečuje zaoblenie na konci potrubia. **(Obr. D/2)**
Spustenie pílenia

Otvorte bezpečnostnú skrutku **(obr. E1)** a dvojice koliesok v riadiacom zariadení píly Exact P400 nastavte podľa priemeru potrubia, a to otáčaním nastavovacieho regulátora na zadnej strane píly Exact P400 **(obr. E2)**. Stupnica na píle je len približná. Používateľ môže dĺžku zaoblenia doladiť pomocou regulátora. Uvedomte si, že čím menší je priemer potrubia, tým citlivejšie bude nastavenie hĺbky zaoblenia.

Obr. B

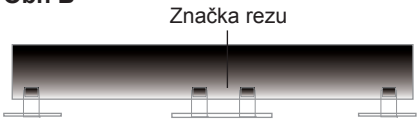

Obr. C

Obr. D

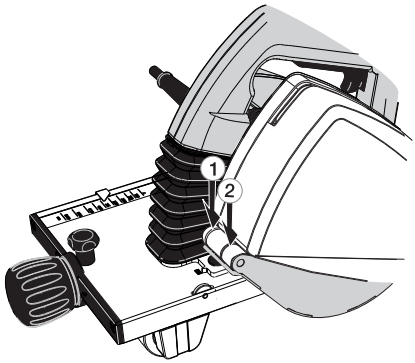

Obr. E

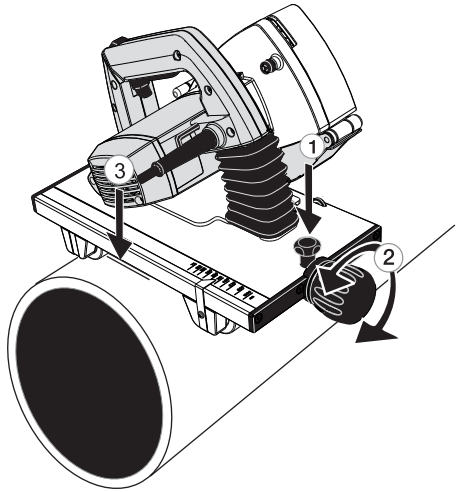

Zo všetkého najdôležitejšie je, aby sa základňa ovládacieho zariadenia nedotýkala potrubia a aby páry koliesok podopierali pílu **(obr. E3)**. Nastavenie nakoniec uzamknite bezpečnostnou skrutkou **(obr. E1)**, aby sa nastavenia počas pílenia nemenili.

Páčku na pohyblivom kryte čepele potiahnite k sebe. **(obr. F a A/5)** Pílu Exact P400 dajte do horizontálnej polohy na vrch potrubia, a to tak, aby sa vhodná značka nastavenia pre čepeľ vloženú v zariadení nachádzala na mieste rezného bodu **(obr. F).** Pridržte rúru na mieste a uistite sa, že píla Exact P400 sa pohybuje voľne v smere, v akom sa do nej zasúva rúra. Z dôvodu zaistenia bezpečnosti sa musia vedenia píly Exact P400 nachádzať na ľavej a prednej strane potrubia. Píla Exact P400 je teraz pripravená na použitie.

Preniknutie stenou rúry
Počas celého procesu pílenia sa snažte udržať pílu P400 v horizontálnej polohe na hornej strane potrubia. Pravou rukou pevne uchopte prevádzkovú rukoväť, uvoľnením zaisťovacej páčky na napájacom spínači naštartujte motor **(obr. G/1**) a napájací spínač zatlačte úplne nadol (**obr. G/2).** Pred začatím pílenia počkajte, pokým čepeľ nedosiahne plnú rýchlosť. Pomalým tlačením pracovnej rukoväte smerom nadol, až kým čepeľ neprenikne cez stenu rúry (v tomto štádiu sa rúra nesmie otáčať) a motor sa nezamkne do polohy pílenia, prepíľte stenu rúry. Keď sa tlačidlo UNLOCK uzamkne, t. j. žltá značka zmizne **(obr. H),** píla Exact P400 je uzamknutá a vy môžete bezpečne začať píliť rúru dookola. Pri používaní čepele CutBevel sa perforácia musí realizovať mimoriadne pokojne.

Pílenie dookola rúry
Píliť začnite otáčaním rúry ľavou rukou smerom k vám **(obr. I)** a udržiavaním píly Exact P400 v stabilnom stave a v horizontálnej polohe vo vzťahu k potrubiu **(obr. J).** V pílení pokračujte pokojným otáčaním potrubia čo možno najrovnomernejšou rýchlosťou smerom k vám, pokým potrubie neodrežete.

Ak používate čepeľ CutBevel , pokračujte v pílení približne 5 cm po odrezaní rúry. Týmto sa zaručí rovnomerné zaoblenie okolo celej rúry. Ak zaoblíte ešte jeden okruh, dosiahnete ešte lepší výsledok. Veľké zaoblenia je potrebné realizovať vždy na dva okruhy. Prvý okruh by sa mal rezať tak, aby zaoblenie nebolo úplné, pričom pri druhom okruhu by sa riadiaca jednotka mala nastaviť na požadovanú dĺžku zaoblenia. Uvedomte si, že teplota vplýva na tvrdosť plastu

Pílu môžete riadiť aj manuálne, ak sa čepeľ nezhoduje so začiatočným miestom rezania. Keď vidíte začiatočný bod rezu, pílu otáčajte pri miernom uhle smerom k začiatočnému rezu, kým rúru neodrežete **(obr. L)**

Obr. F

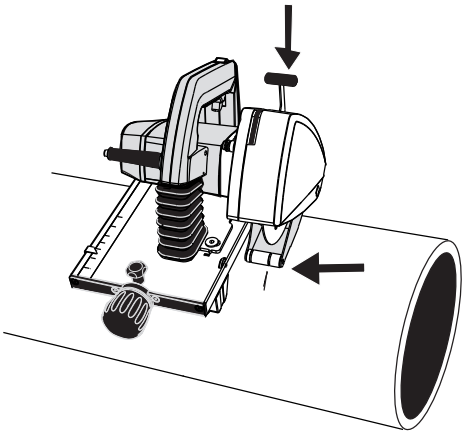

Obr. G

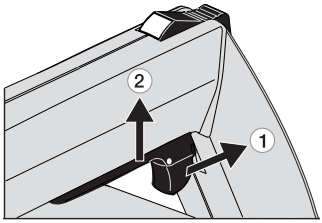

Obr. H

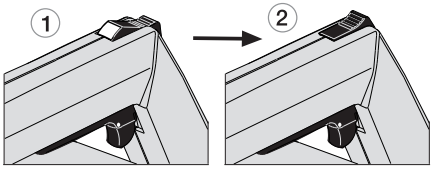

Obr. I

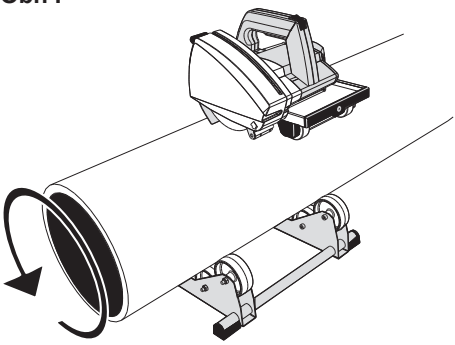

Po odrezaní potrubia stláčajte tlačidlo UNLOCK smerom dopredu, pokým nebudete vidieť žltú značku a pokým sa zaistenie neuvoľní **(obr. L)**. Teraz zdvihnite jednotku motora do štartovacej polohy. Uvoľnite napájací spínač. Keď pílu zdvihnete z potrubia, uistite sa, že sa kryt pohyblivej čepele otočil do bezpečnostnej polohy **(obr. M).**

Rýchlosť podávania zvoľte podľa materiálu a hrúbky steny. Príliš vysoká rýchlosť môže poškodiť čepeľ, preťažiť pílu Exact P400 a poskytnúť zlé výsledky pílenia. Najmä pri používaní čepele CutBevel by rýchlosť posúvania mala byť pomerne nízka, aby sa zaistila náležitá kvalita zaoblenia.

Pílu Exact P400 je možné použiť aj výlučne na zaobľovanie konca plastovej rúry. Najskôr umiestnite pílu na vrch rúry tak, aby sa rezná čepeľ CutBevel nachádzala na konci rúry. **(obr. N)** Teraz môžete rúru opracovať podľa vyššie uvedeného popisu.

Ak sa vyskytnú problémy pri prieniku stenou rúry alebo pri pílení, neobvyklé zvuky alebo vibrácie, kvôli ktorým musíte pílenie prerušiť ešte predtým, ako rúru celkom prepílite, uvoľnite čepeľ stlačením tlačidla UNLOCK smerom dopredu, kým sa tlačidlo UNLOCK neuvoľní a zdvihnite jednotku motora nahor. Po vyriešení problému znovu začnite píliť.

Nikdy nespúšťajte motor, keď je jednotka motora uzamknutá v polohe pre pílenie, alebo ak sú zuby čepele v kontakte s pílenou rúrou.

Po použití vždy vyčistite riadiace zariadenie a vodiace kolesá. Týmto zaistíte, že plastové úlomky zachytené v kolieskach jednotku nespriečia a nespôsobia naklonenie rezu.

Ochrana proti preťaženiu

Píla Exact P400 je vybavená ochranou proti preťaženiu. Keď sa čepeľ zatupí alebo je rýchlosť rezania príliš vysoká, ochrana proti preťaženiu automaticky vypne napájanie. Napájanie obnovíte stlačením tlačidla na ochrane proti preťaženiu **(obr. A/15).**

Rovnosť rezu a nastavenie

Rez ovplyvňuje množstvo faktorov, napríklad rozmer rúry, materiál, hrúbka steny, kvalita povrchu rúry, okrúhlosť, stav čepele, rýchlosť podávania, skúsenosť obsluhy. Výsledok rezu sa môže líšiť a na rezanom povrchu môže vzniknúť medzera buď napravo alebo naľavo, t.j. rozdiel medzi začiatočným a koncovým bodom rezu (**obr. O**).

Riadiace zariadenie píly Exact P400 **(obr. A/8)** obsahuje funkciu, ktorá môže v prípade potreby zlepšiť výsledok pílenia a pomôcť pri umiestňovaní prvotného rezu.

Obr. J

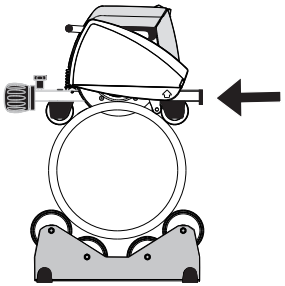

Obr. K

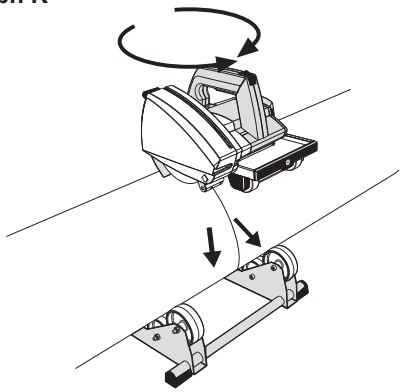

Obr. L

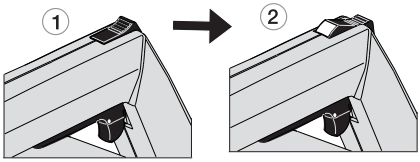

Obr. M

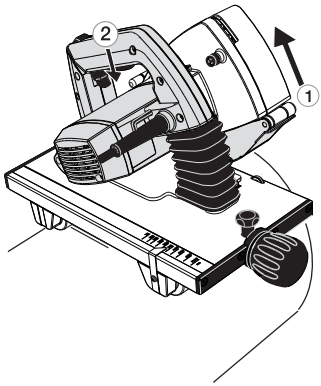

Zaisťovaciu skrutku **(obr. P/1)** uvoľnite pomocou imbusového kľúča M5, ktorý sa nachádza na rukoväti píly Exact P400. Na pravej strane riadiaceho zariadenia sa nachádza nastavovacie koliesko **(obr. P/2)**. Koliesko prstom otáčajte v smere hodinových ručičiek alebo proti smeru hodinových ručičiek. Smer závisí od smeru nesprávneho nastavenia. Toto nastavovanie otáča celú jednotku motora vo vzťahu k riadiacej jednotke. Na riadiacej jednotke sa nachádza aj šípka a kruhová stupnica. **(obr. P/2)** Pomáha to odmerať rozsah nastavenia. Jednotku motora nastavte do želaného smeru, aby ste napravili chybu pri pílení. Rozsah nastavenia závisí od rozsahu chyby, priemeru potrubia, ako aj pevnosti a materiálu steny rúry. Po nastavení dotiahnite **(obr. P/1)** zaisťovaciu skrutku.

Montáž a výmena reznej čepele

⚠ **VÝSTRAHA: Na zníženie rizika zranenia pred inštaláciou a výmenou príslušenstva, zmenou nastavení alebo vykonávaním opráv stroj vypnite a odpojte od elektrickej siete.** Nečakané spustenie stroja môže spôsobiť zranenie.

Vytiahnite zástrčku zo zásuvky. Uistite sa, že jednotka motora je v zvislej polohe.

Odmontujte kryt čepele **(obr. Q/1)** uvoľnením skrutky **(obr. Q/2)**. Stlačte tlačidlo uzamknutia hriadeľa **(obr. A/12)** a súčasne otočte čepeľ rukou, kým tlačidla uzamknutia hriadeľa neklesne o ďalších približne 4 mm. Teraz je zabránené otáčaniu čepele. Pomocou kľúča na čepeľ uvoľnite upevňovaciu skrutku čepele. Odskrutkujte poistnú skrutku **(obr. Q/3)**, zložte podložku **(obr.Q/4)**, prírubu čepele **(obr. Q/5)** a čepeľ **(obr. Q/6)**.

Pred inštaláciou novej čepele skontrolujte, či sú obidve príruby čisté. Položte novú alebo nabrúsenú čepeľ na spodnú prírubu čepele **(obr. Q/7)**, aby označená strana čepele smerovala von a šípky na čepeli smerovali rovnakým smerom, ako značky otáčania na vnútornej strane krytu čepele. Zaistite, že nová čepeľ bude smerovať priamo k spodnej časti spodnej príruby čepele. Prírubu čepele, podložku a poistnú skrutku namontujte späť na svoje miesto. Stlačte tlačidlo zamknutia hriadeľa a utiahnite poistnú skrutku čepele. Namontujte späť kryt chrániča čepele a dotiahnite skrutku.

Obr. N

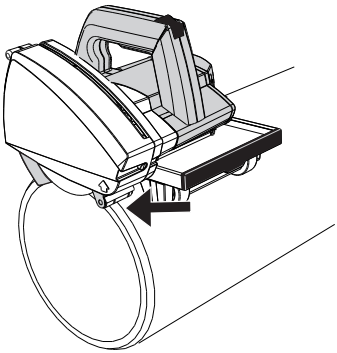

Obr. O

Obr. P

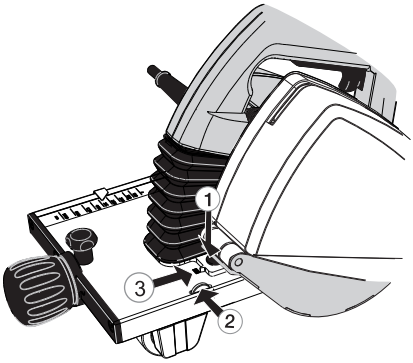

Obr. Q

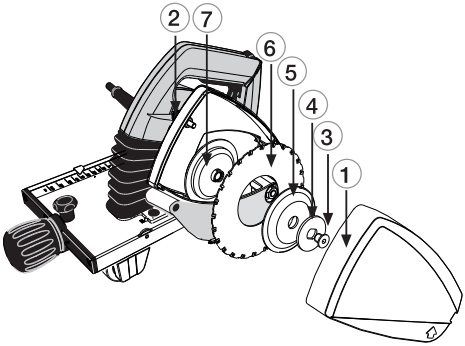

Návod na údržbu a servis

Pred servisnými úkonmi a čistením píly vyberte zástrčku píly z elektrickej zásuvky. Všetky údržbové úkony vykonávané na elektrických komponentoch píly musí vykonávať autorizovaný servis.

Čepeľ
Skontrolujte stav čepele. Ohnutú, tupú alebo inak poškodenú čepeľ nahraďte novou. Používaním tupej čepele môže dôjsť k preťaženiu elektromotora píly. Keď si všimnete, že čepeľ je tupá, nepokračujte v pílení s touto čepeľou, pretože sa môže poškodiť do takej miery, že sa neoplatí brúsiť ju. Čepeľ v dostatočne dobrom stave možno niekoľkokrát nabrúsiť u profesionálneho brusiča. **Čepele Exact.**

Riadiaca jednotka
Riadiacu jednotku pravidelne čistite stlačeným vzduchom a po každom reze pomocou kefky odstráňte úlomky.

Kryt čepele
Z pravidelného čistenia krytu si vytvorte pravidlo a venujte zvláštnu pozornosť tomu, aby sa pohyblivý kryt čepele nezadrhával.

Motor
Vetracie otvory motora udržujte v čistote.

Plastové časti
Plastové časti čistite pomocou mäkkej handry. Používajte iba jemné čistiace prostriedky. Nepoužívajte rozpúšťadlá alebo iné silné saponáty, pretože môžu poškodiť plastové a lakované časti.

Napájací kábel

Pravidelne kontrolujte stav prívodného kábla. Poškodený prívodný kábel je potrebné nechať vymeniť v autorizovanom servise.

Správne používanie a pravidelný servis a čistenie zabezpečia nepretržitú prevádzku píly na rúry.

Životné prostredie

Separovaný zber. Tento výrobok sa nesmie likvidovať s bežným domovým odpadom Až výrobok Exact PipeCut P400 doslúži, nelikvidujte ho spolu s bežným domácim odpadom. Tento výrobok sa musí recyklovať oddelene. Oddelená recyklácia použitých produktov a obalov umožňuje recykláciu a obnovu materiálov. Opätovné použitie recyklovaných materiálov pomáhať zabrániť znečisťovaniu životného prostredia. V zmysle miestnych predpisov je možné domáce spotrebiče odovzdať na zberných miestach komunálneho odpadu alebo predajcovi pri nákupe nového výrobku.

Záruka

Záručné podmienky platné od 01. 01. 2015
V prípade, že sa píla Exact PipeCut Saw pokazí v rámci Záručnej lehoty alebo *Predĺženej záručnej lehoty kvôli chybe materiálu alebo výrobnej chybe, podľa nášho posúdenia zdarma vykonáme opravu píly Exact PipeCut Saw alebo bez poplatku dodáme úplne nové prípadne výrobcom repasované zariadenie.

Záručná lehota/*Predĺžená záručná lehota

Záručná lehota na produkty Exact Tools je v dĺžke 12 mesiacov od dátumu nákupu. *Po vykonaní on-line registrácie (na stránke exacttools.com/Warranty Registration) získate ZADARMO dodatočných 12 mesiacov záruky. Registráciu kvôli získaniu dodatočnej záruky je nutné vykonať do jedného mesiaca od nákupu.
Heslo pre registráciu: 1yearmore

Podmienky platnosti záruky:

1. Kópiu dokladu o nákupe s dátumom je potrebné odoslať do autorizovaného záručného servisného centra alebo nahrať na našej webovej stránke v čase registrácie kvôli predĺženej záruke.
2. Zariadenie Exact PipeCut Saw ste používali správnym spôsobom.
3. O opravu píly sa nepokúšali žiadne nekvalifikované osoby.
4. Zariadenie Exact PipeCut Saw ste používali v súlade s prevádzkovými, bezpečnostnými a servisnými pokyny uvedenými v manuáli.
5. Zariadenie Exact PipeCut Saw ste doručili do autorizovaného servisného strediska v čase platnosti záruky.

Poznámka: Zariadenie Exact PipeCut Saw je potrebné dopraviť do autorizovaného servisného strediska na vlastné náklady. Ak spoločnosť opraví zariadenie Exact PipeCut Saw v rámci záruky, na vlastné náklady dopraví zariadenie späť zákazníkovi. Ak spoločnosť neopraví zariadenie Exact PipeCut Saw v rámci záruky, dopravu späť platí zákazník.

Poznámka: Záruka sa nevzťahuje na nasledujúce položky alebo služby:

- pílové kotúče,
- ochranné poistky proti preťaženiu,
- uhlíkové kefy,
- kolesá upínacej jednotky,
- prírubu čepele,
- prírubu príslušenstva,
- podložku vyťahovacej príruby,
- diely podliehajúce bežnému opotrebovaniu,
- poruchy, ktoré vzniknú kvôli nesprávnemu používaniu alebo nehode,
- poruchy spôsobené pôsobením vody, ohňa a fyzické poškodenie,
- napájacie káble,
- nastavenie alebo nastavovacie koleso.

Z dôvodu neustáleho vývoja produktu sa informácie v tejto príručke môžu meniť. Nevykonávame zvláštne oznamovanie zmien.

Tipy na používanie píl Exact PipeCut

Všetky tieto hroty sa nemusia vzťahovať na každý model zariadenia Exact

Diamantové čepele by sa mali používať iba na rezanie liatinových rúr. Neodporúča sa rezať liatinu pomocou čepelí TCT alebo Cermet.

Po rezaní plastových rúr vyčistite vnútornú časť krytu čepele.

Menšie rúry sa ľahšie režú otáčaním rukou na stole alebo na zemi. Majte na pamäti: pri otáčaní rúry ju otáčajte smerom k sebe a dávajte pozor, aby ste ňou neotáčali príliš rýchlo.

Pravidelne kontrolujte stav čepele.

Proces rezania sa delí na dve časti: najskôr sa prepíli stena rúry a potom sa rez dokončí po obvode.

Nepreťažujte pílu nepretržitým rezaním. Píla sa prehreje a kovové časti môžu byť horúce. Tým sa tiež poškodí motor a čepeľ. Pravidlo je 2,5 minúty používania a 7,5 minúty behu naprázdno.

Rýchlosť podávania udržujte konštantnú. Predĺži sa tým životnosť čepele. Napríklad čas rezania oceľovej rúry s priemerom 6“ (170 mm) a hrúbkou steny 1/5“ (5 mm) je 15–20 sekúnd, a pri liatinovej rúre s priemerom 4“ (110 mm) a hrúbkou steny 1/6“ (4 mm) je 20 až 25 sekúnd.

Jednotku motora vždy udržiavajte v zvislej polohe. Žltá značka tlačidla UNLOCK je vtedy viditeľná. Nikdy nenasadzujte pílu na rúru, keď je v uzamknutej/reznej polohe.

Faktory, ktoré ovplyvňujú životnosť reznej čepele:

- materiál rúry
- správny typ čepele pre rezaný materiál
- správne nastavenie rýchlosti motora (model 170E)
- hrúbka steny rúry
- rýchlosť podávania
- hladkosť povrchu rúry
- všeobecná zručnosť obsluhy
- čistota povrchu rúry
- korózia rúry
- zváraný švík rúry
- rýchlosť čepele

Faktory, ktoré ovplyvňujú rovnosť rezu:

- stave reznej čepele
- hrúbka steny rúry
- rýchlosť podávania
- hladkosť podávania
- všeobecná zručnosť obsluhy
- čistota povrchu rúry
- okrúhlosť rúry
- nedostatočné alebo nadmerné utiahnutie unášača
- príliš tesné nastavenie čepele

Viac informácií nájdete na našej webovej stránke

www.exacttools.com